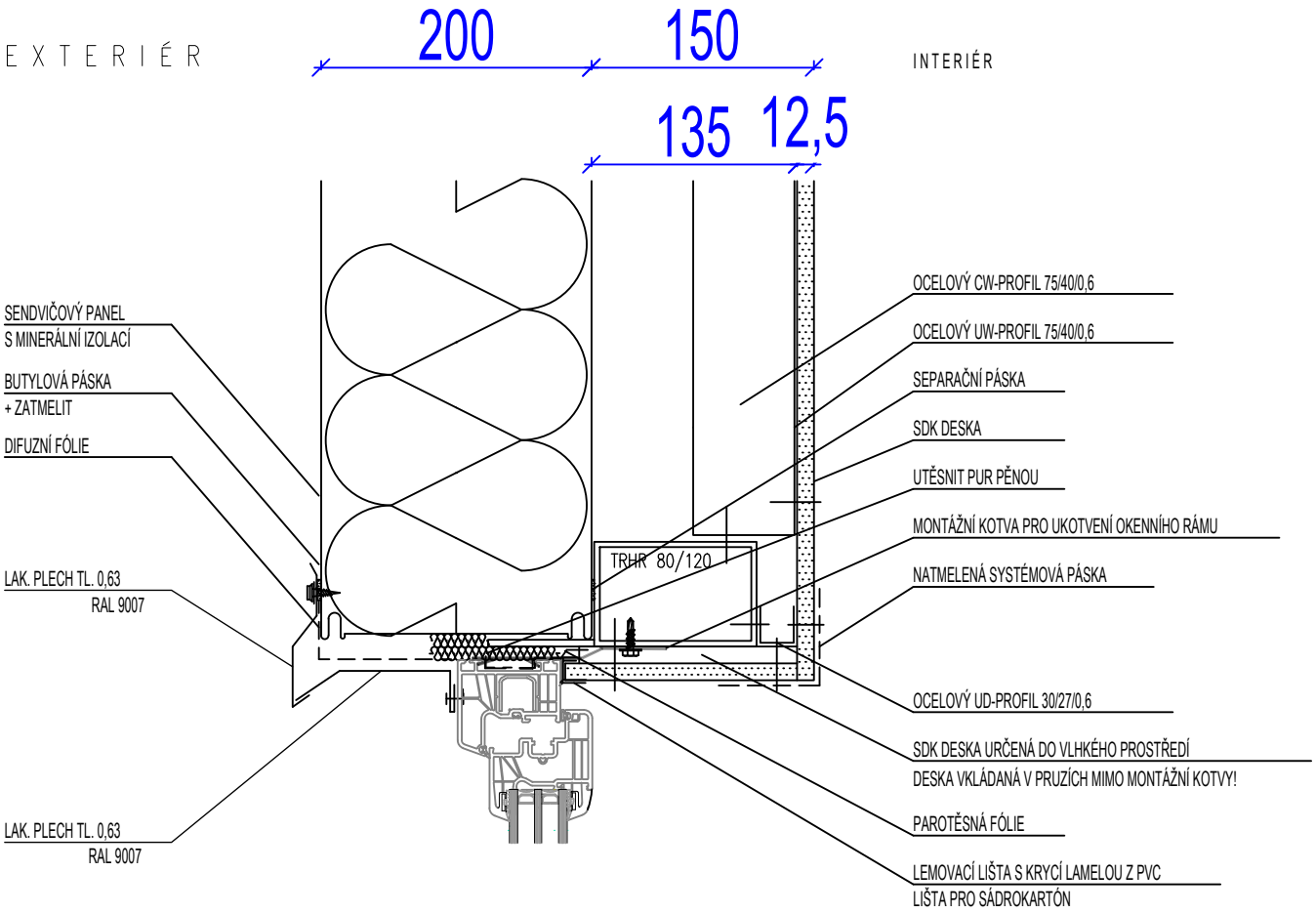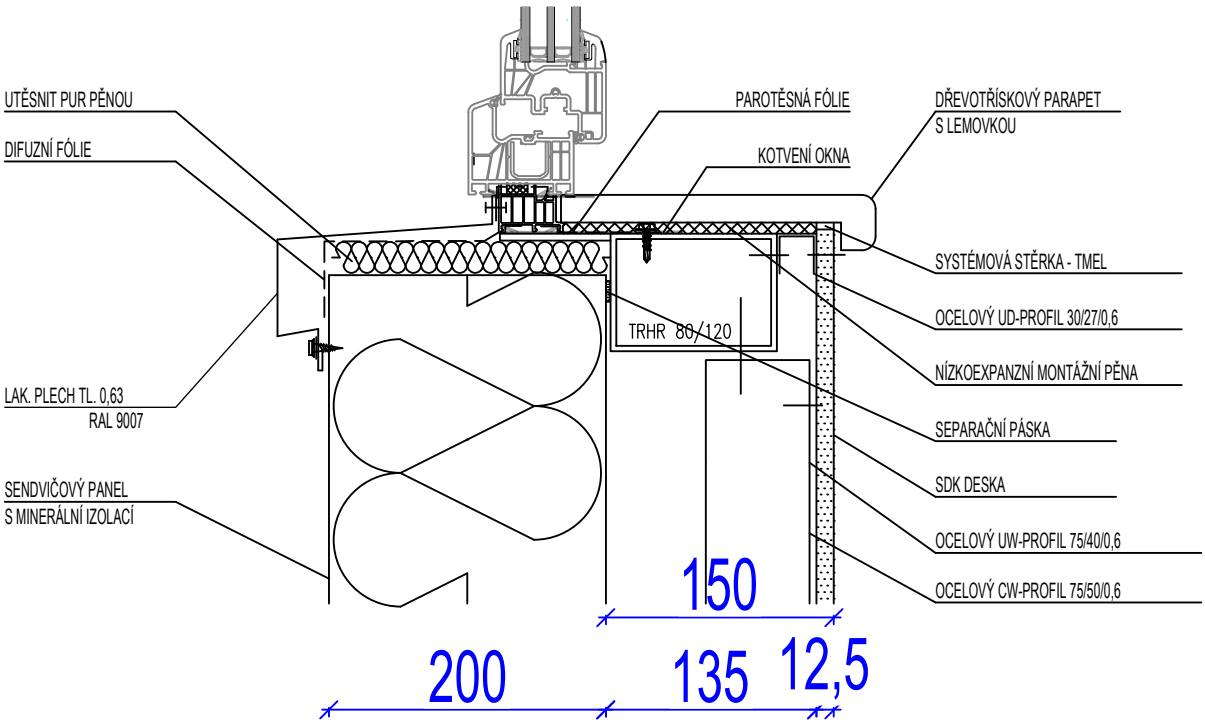NADPRAŽÍ A PARAPET OKENNÍHO OTVORU SO 01